Projekt- widok z góry

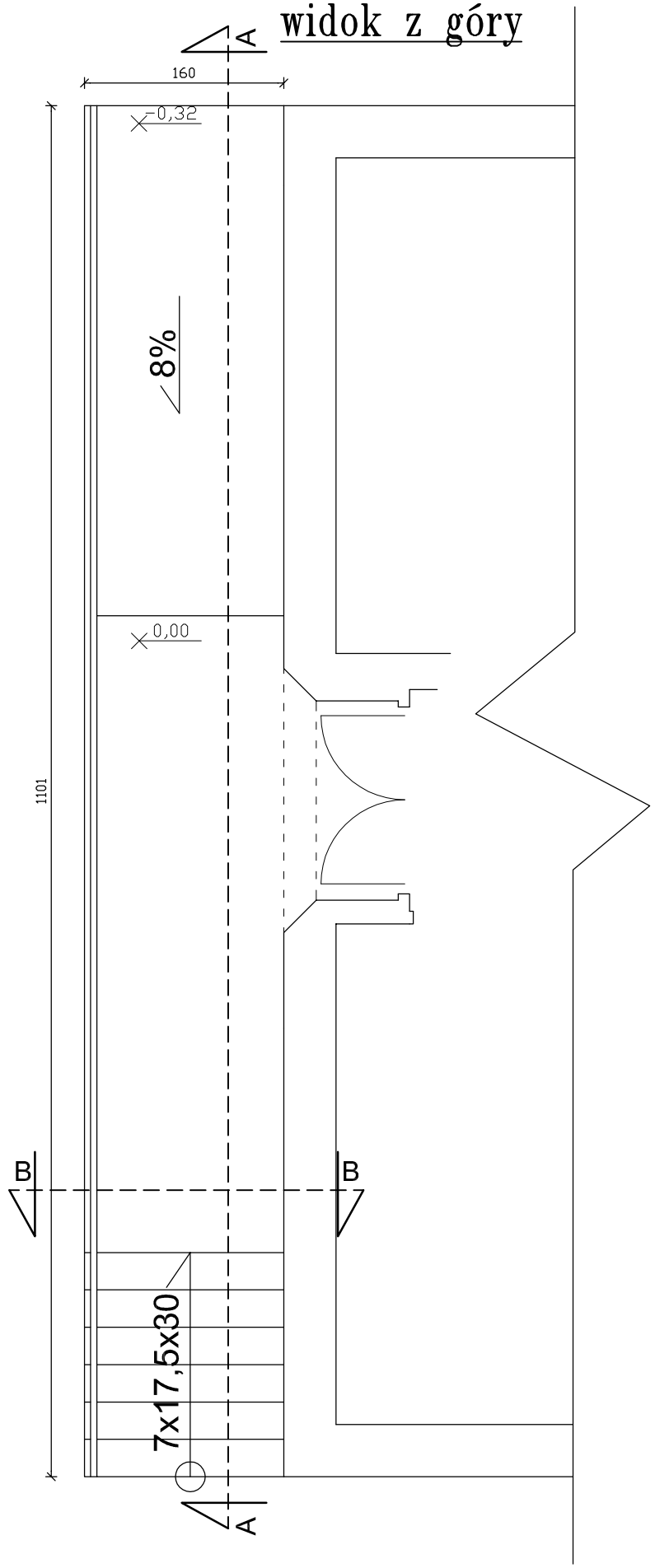

Projekt- przekrój A-A

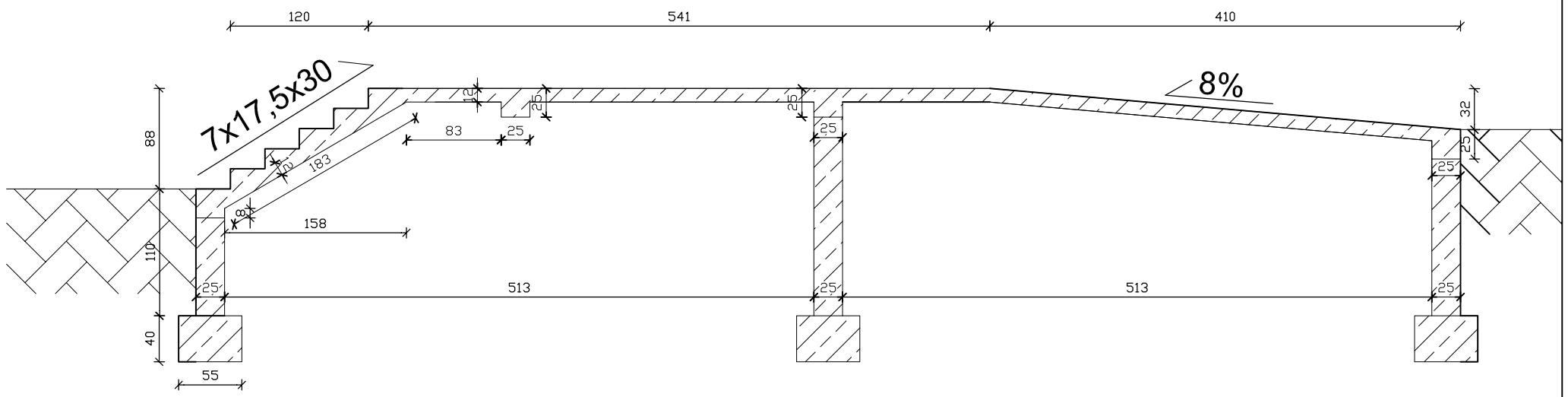

Projekt- przekrój B-B

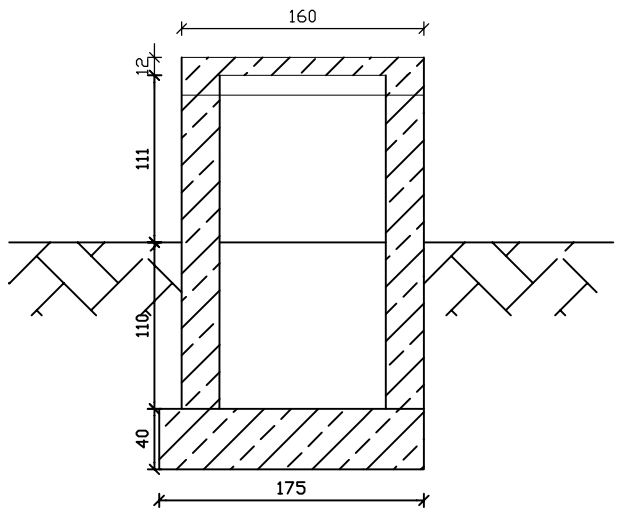

ENERGOSYSTEM RYBNIK
44-200 Rybnik, ul. Jankowicka 23/25
tel. 32/ 755-94-72, fax. 32/ 423-86-60
www.energosystemrybnik.pl, biuro@energosystemrybnik.pl

TYTUŁ RYSUNKU:	**Projekt schodów - widok z góry, przekrój A-A,B-B**
TYTUŁ OPRACOWANIA:	**PBW Termomodernizacji i przebudowy wejścia głównego**
NAZWA I ADRES OBIEKTU:	**Wiejski Ośrodek Kultury w Gołkowicach, ul. 1-go Maja 101**
INWESTOR:	**Urząd Gminy Godów, 44-340 Godów, ul. 1 Maja 53**

FUNKCJA	IMIĘ I NAZWISKO	NR UPR.	PODPIS	DATA: 12.2009 r.
OPWACOWAŁ	inż. Krzysztof Małek	160/99		SKALA: **1:50**
OPRACOWAŁ	mgr inż. Joanna Duda			
				NR RYS.: **17**
SPRAWDZIŁ				